Holzliste:

Schwelle	6/8
Pultpfette	4/6
Pfosten	4/6
Sparren	4/6
Wechsel	4/6
Gratsparren	6/8

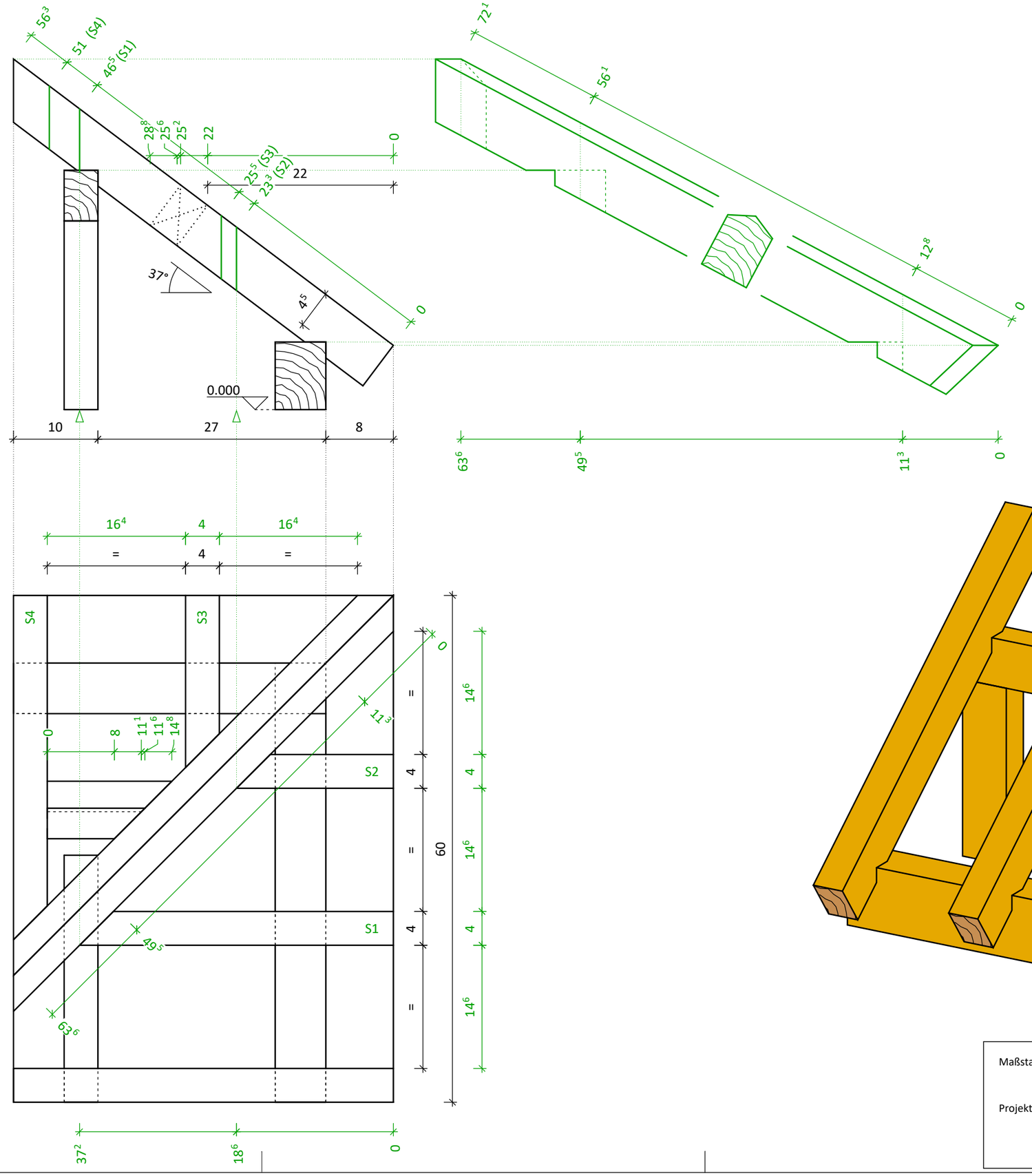

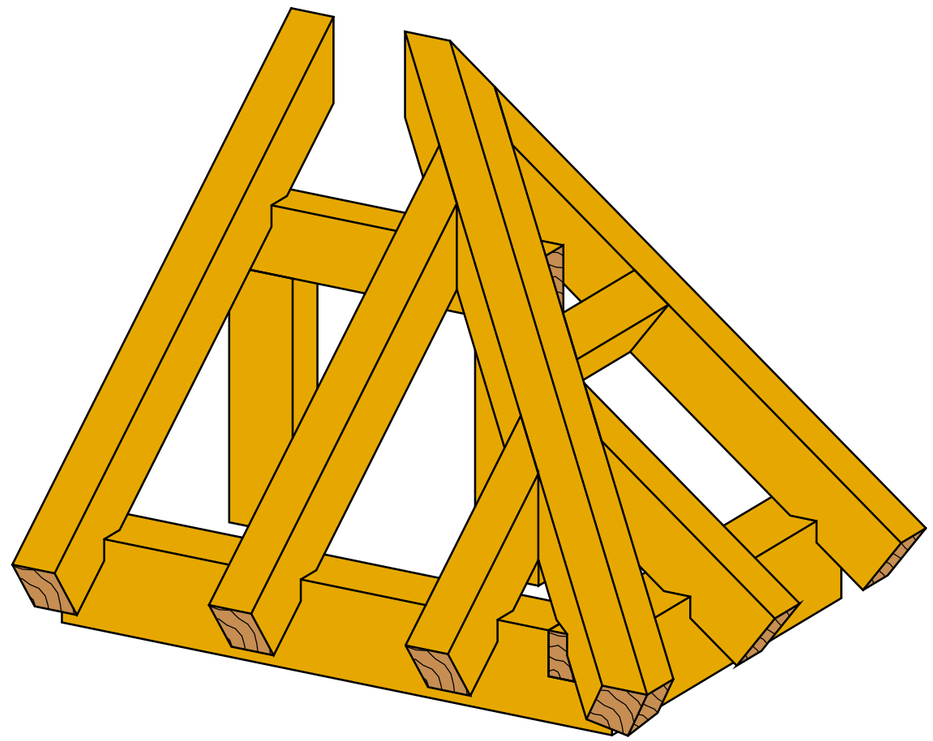

Maßstab: 1 : 5

Projekt: Übungsaufgabe

Walmdach - Pult

HOLZBAU BILDUNGSZENTRUM

DigiBAU